FICHA TÉCNICA DE PRODUCTO

SO BV 28A00
VÁLVULA DE CIERRE DE BOLA EN PVDF CON ROSCA HEMBRA BSPP



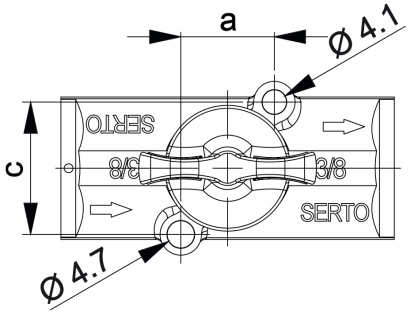

Características Técnicas

Material: PVDF.

Presión de trabajo: 10bar.

Temperatura de servicio.: -20ºC a +100ºC.

Referencia	Código	Rosca	SW1	L	D1	H	A	a	c	i	kv	e
SO BV 28A00 03	0606606640004	3/8"	N/A	56,5	24,0	42,0	30,0	15,8	22,3	12,0	22,0	6,6
SO BV 28A00 04	0606606640005	1/2"	27	102,0	30,0	45,0	30,0	15,8	22,3	15,0	22,0	6,6

Documento generado por Accesfluid S.L. a fecha 24/11/2026 para uso exclusivo de sus clientes. Queda prohibida su reproducción total o parcial sin la autorización expresa de Accesfluid S.L.